925-77x

Lv7 2018-r2

Modelo-model:

Airo Dark T

E	**Instrucción de montaje** ¡Leer primero!	Barras de aluminio
GB	**Assembly instructions** Read first!	Aluminium bars
F	**Instruction de montage** Lire en premier!	Barres d'aluminium
D	**Montageanleitung** Zuerst lesen!	Aluminiumdachträger
PT	**Instruções de montagem** Ler primeiro!	Barras d'alumínio
PL	**Instrukcja montażu** Najpierw przeczytaj!	Belki aluminiowe
CZ	**Montážní návod** Čtěte pozorně!	Hliníková sada tyčí
HU	**Szerelési Utasítás** Először olvasd el!	Aluminium rudak
RO	**Instructiuni de montaj** Intai cititi!	Alumnijske šipke
HR	**Detaljne upute** Prvo procitati!	Bare din aluminiu
GR	**Διαβάστε προσεκτικά τις** Οδηγίες Συναρμολόγησης!	Μπάρες Αλουμινίου
TR	**Öncelikle montaj:** Talimatlarını okuyunuz!	Alüminyum barlar
RU	**Инструкции по монтажу** Сначала прочитайте!	Алюминиевые поперечины
I	**Istruzioni di montaggio** Leggere per primo!	Barre di alluminio
NL	**Montagehandleiding** Eerst lezen!	Aluminium dakdragers
SLO	**Navodila za sestavljanje** Preberite!	Aluminijske prečke

Lote-Lot-Lot-Lot:

Peso-Weight-Poids-Gewicht:

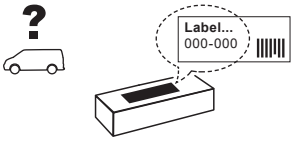

Kit A: **Max. 60 kg**
Kit B: **Max. 75 kg**

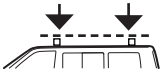

Código Homologación ECE R 26.03
R 26.03 ECE Type Approval Number

E9 26 R- 03 3015

TÜVRheinland ZERTIFIZIERT
www.tuv.com ID 10000 00000

GS geprüfte Sicherheit

CITY CRASH
Accor ding to ISO/ P AS 11154:2006

CRUZBER SA
ES-A14018311
P.I. Las Salinas II
14960 - Rute - Spain
www.cruzber.com

1.

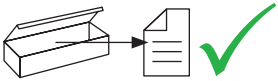

- (E) Contenido embalaje: ¡Verificar!
- (GB) Package content: Check!
- (F) Contenu d’emballage: Vérifier!
- (D) Packungsinhalt: Überprüfen!
- (PT) Contéudo embalagem: Verificar!
- (PL) Zawartość opakowania: sprawdź!
- (CZ) Obsah balení: Zkontrolujte!
- (HU) Csomag tartalma: Ellenőrizd!
- (RO) Pachetul contine: Verificati!
- (HR) Sadrzaj paketa: Provjeri!
- (GR) Ελέγξτε το περιεχόμενο: του πακέτου!
- (TR) Paket içeriğini: Control ediniz!
- (RU) Содержание упаковки: Проверьте!
- (I) Contenuto della confezione: Controllare!
- (NL) Pakket inhoud: Controleer!
- (SLO) Vsebina paketa: Preverite!

x1

x1

x2

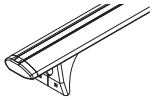

x3

x1

(853-050)

Código Code	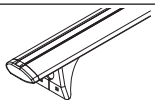	←→		kg	Lote Lot
925-771	823-741	108 cm	2x (012-151) 1x (012-152)	4,83 kg	01/17
925-773	823-743	118 cm		5,08 kg	01/17
925-775	823-745	128 cm		5,30 kg	01/17
925-776	823-746	133 cm		5,52 kg	01/17

2.

Importante!
Important!
Important!
Wichtig!

E — Estas barras tienen que usarse con Kits de fijación Cruz!

GB — Bars must be used with Cruz fixation Kits!

F — Les barres devront être utilisées avec les Kits de fixation Cruz!

D — Die Dachlasträger nur mit Cruz Stützfuß-Kits befestigen!

PT — As barras devem ser utilizadas com os Kits de fixação Cruz!

PL — Belki muszą być stosowane z elementów mocującymi firmy Cruz!

CZ — Tento nosič musí být používán s fixačním kitem Cruz!

HU — A rudakat cask Cruz rögzítő készlettel szabad használni!

RO — Barele trebuie utilizate cu Kit-uri de fixare Cruz!

HR — Šipke moraju biti korištene sa Cruz kitovima za montažu!

GR — Το αξεσουάρ αυτό θα πρέπει να χρησιμοποιείται αποκλειστικά στα συστήματα μπαρών της Cruz!

TR — Bu barlar mutlak Cruz montaj kiti!

RU — Поперечины должны быть использованы со специальным крепежным комплектом Cruz!

IT — Questa bare deve essere utilizzato solo con il kit di fissaggio Cruz!

NL — Dakdragers moeten worden gebruikt in combinatie met de bevestigingssets van Cruz!

3.

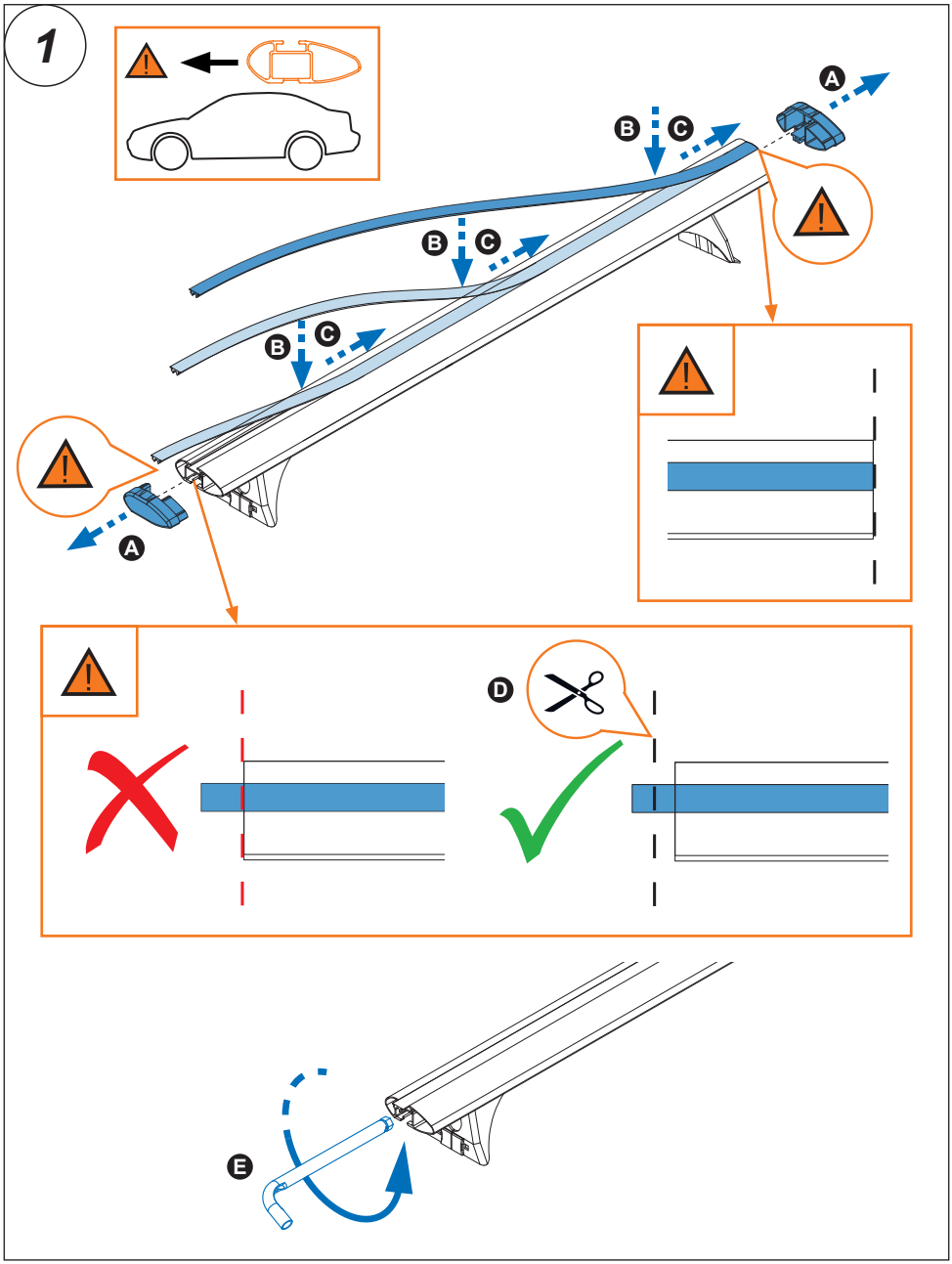

4.

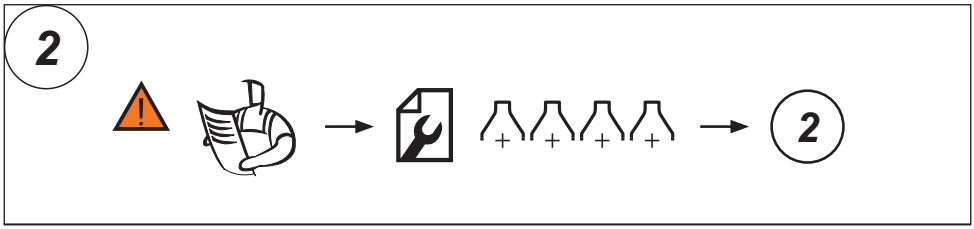

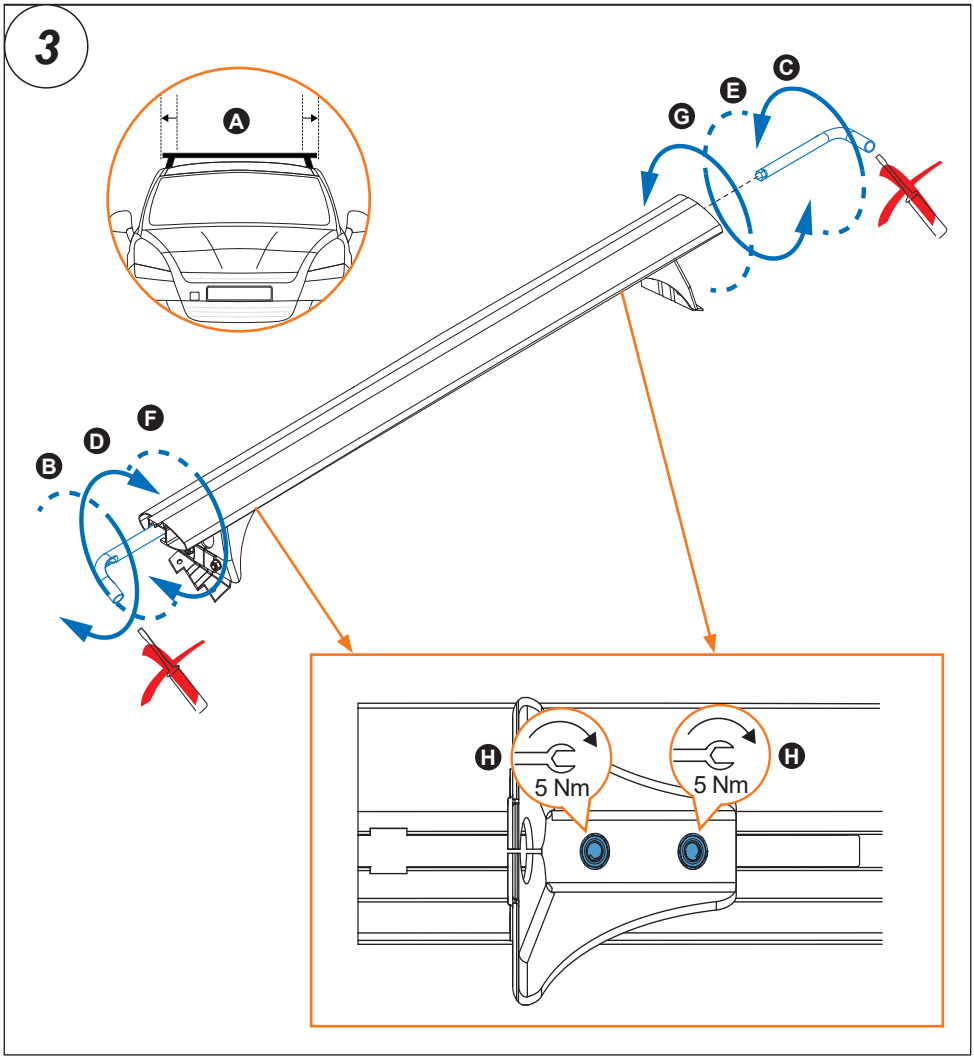

5.

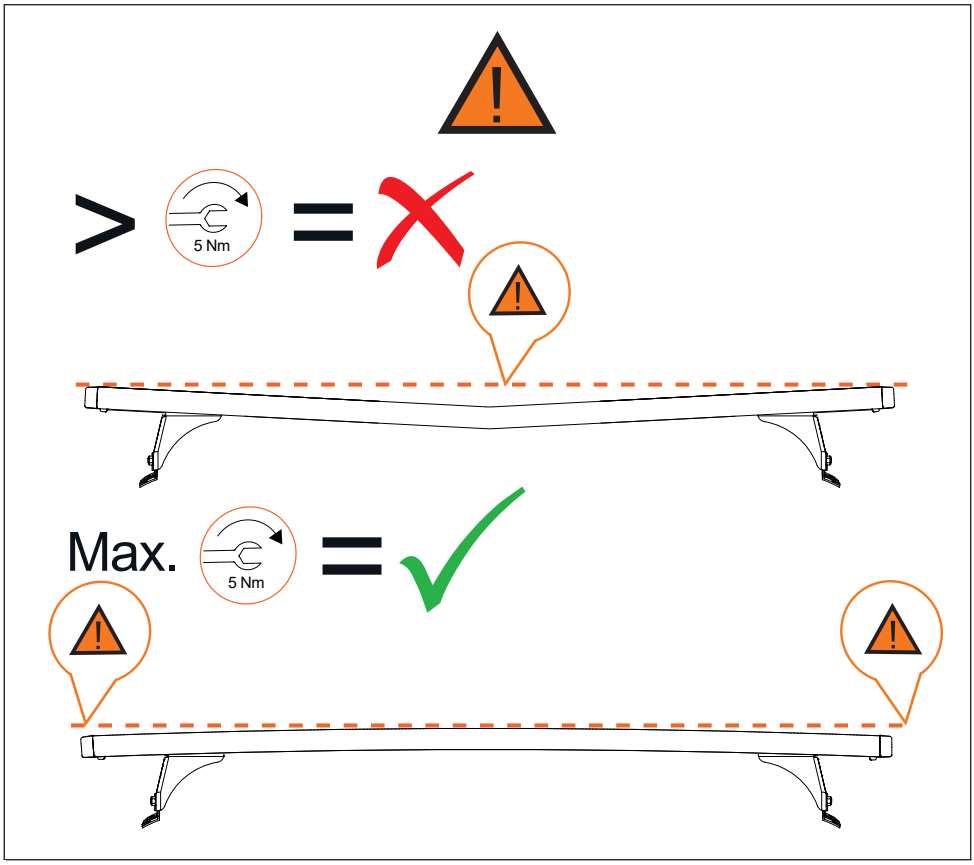

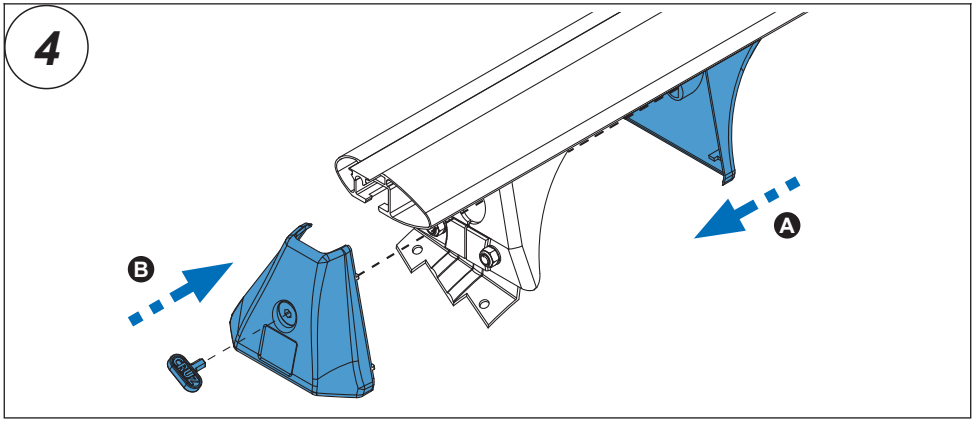

6.

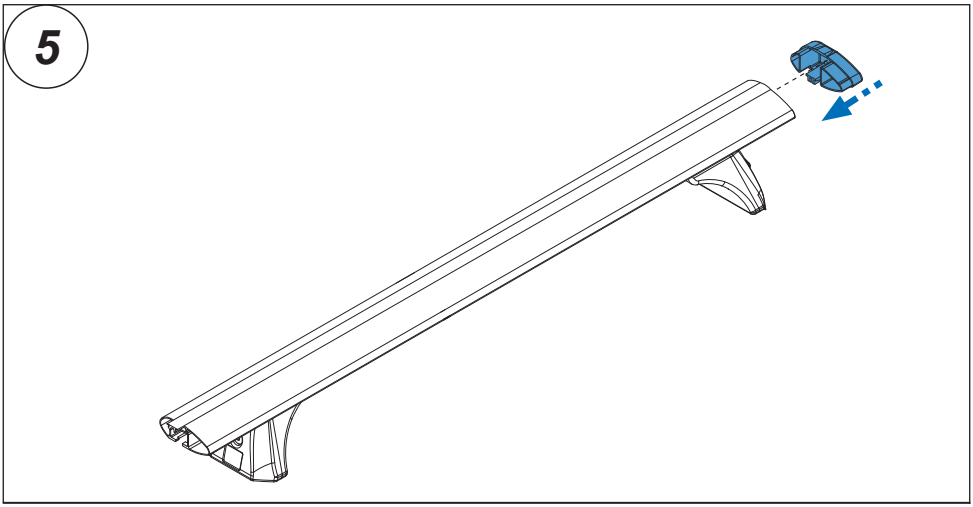

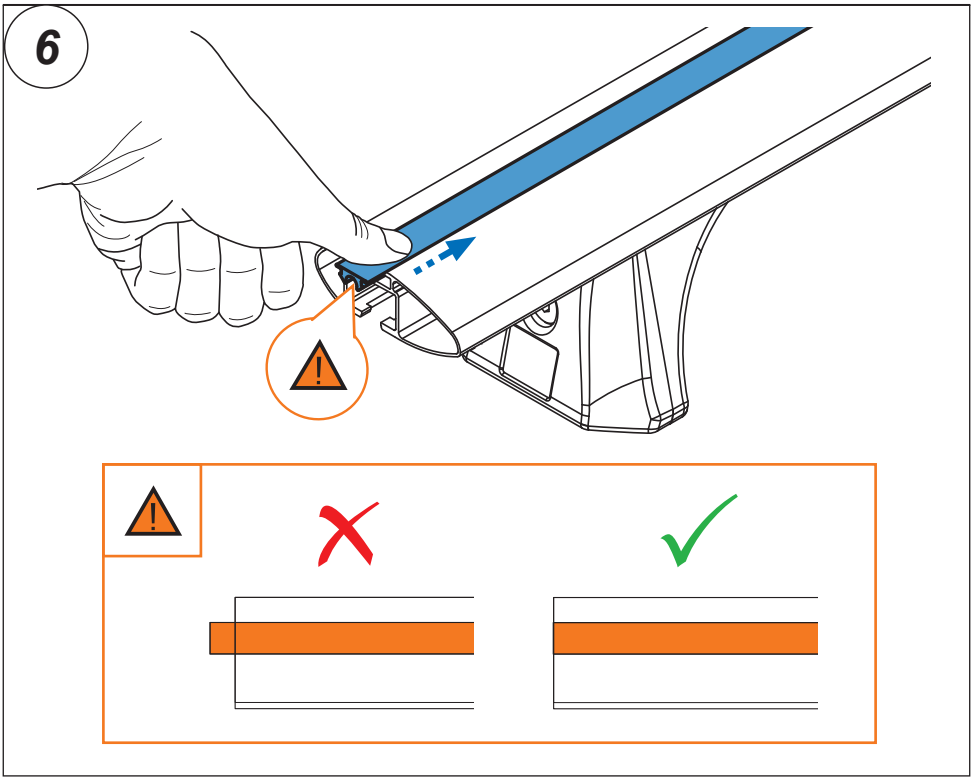
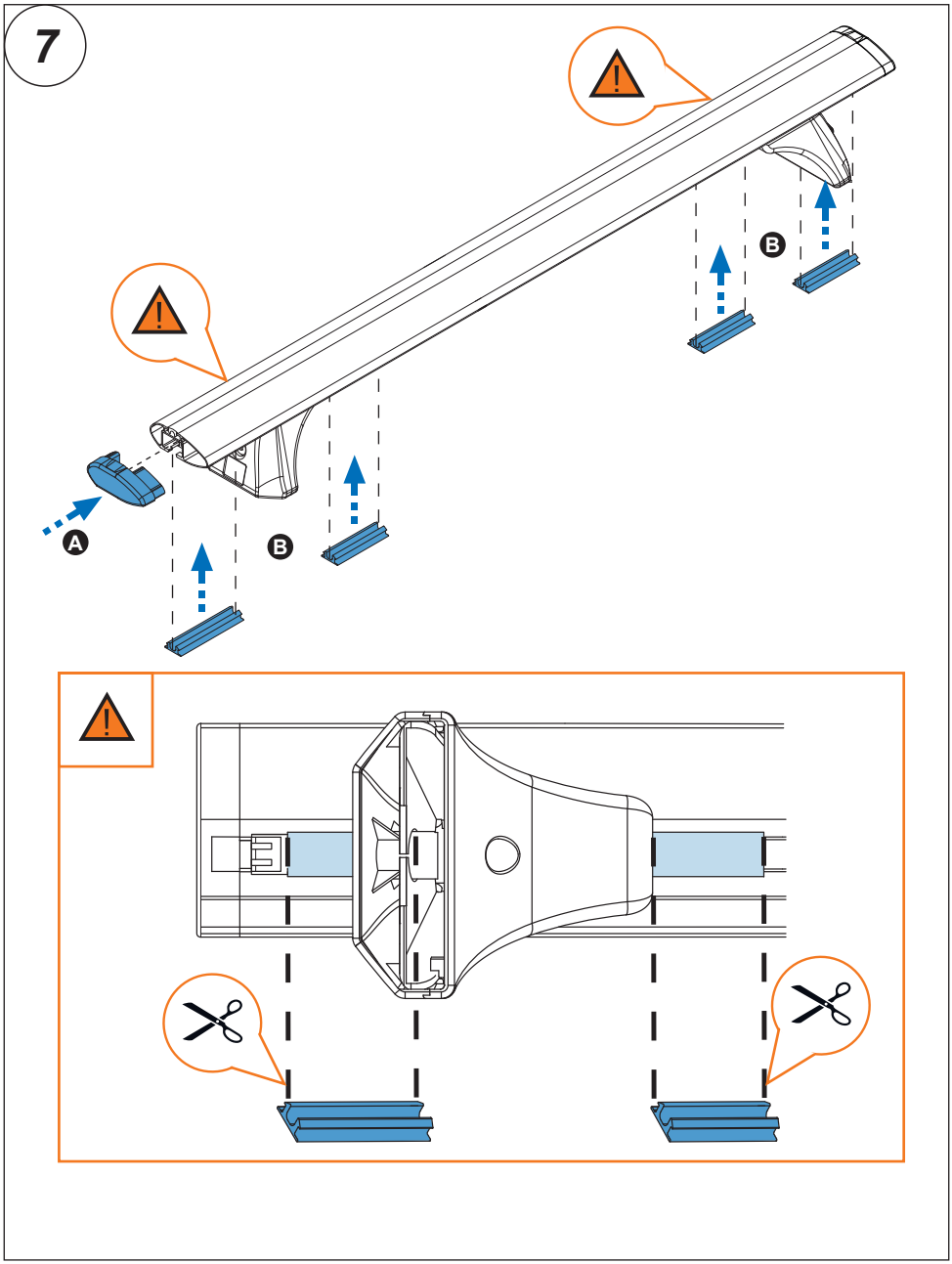
7.